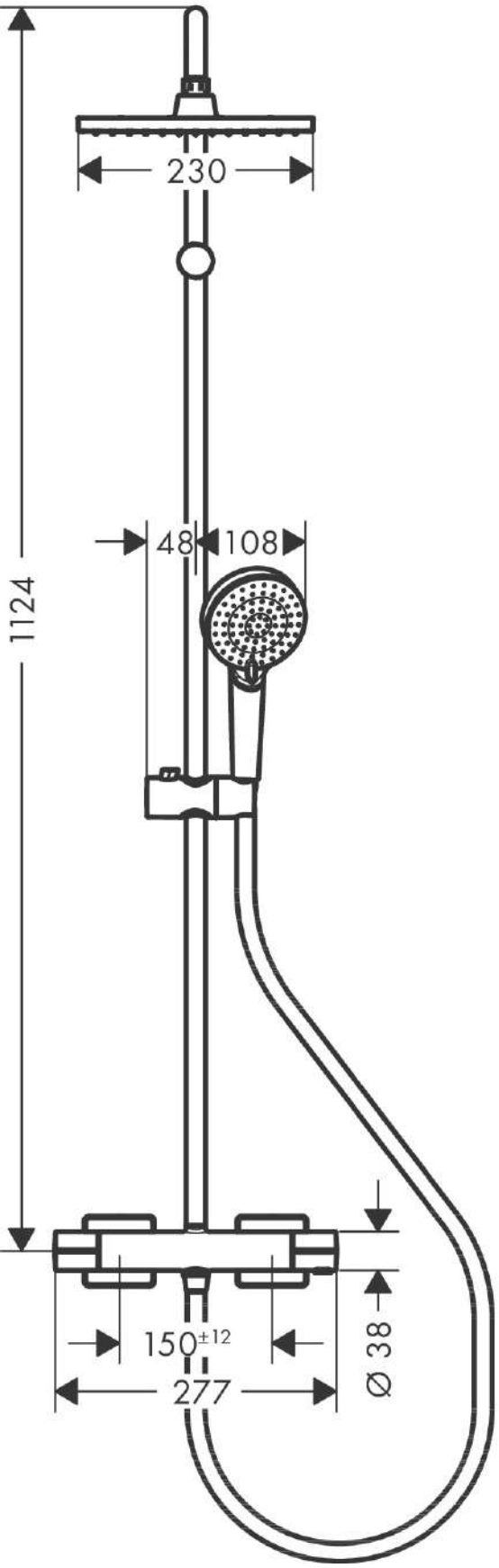
230
1124
48
108
150±12
277
Ø 38

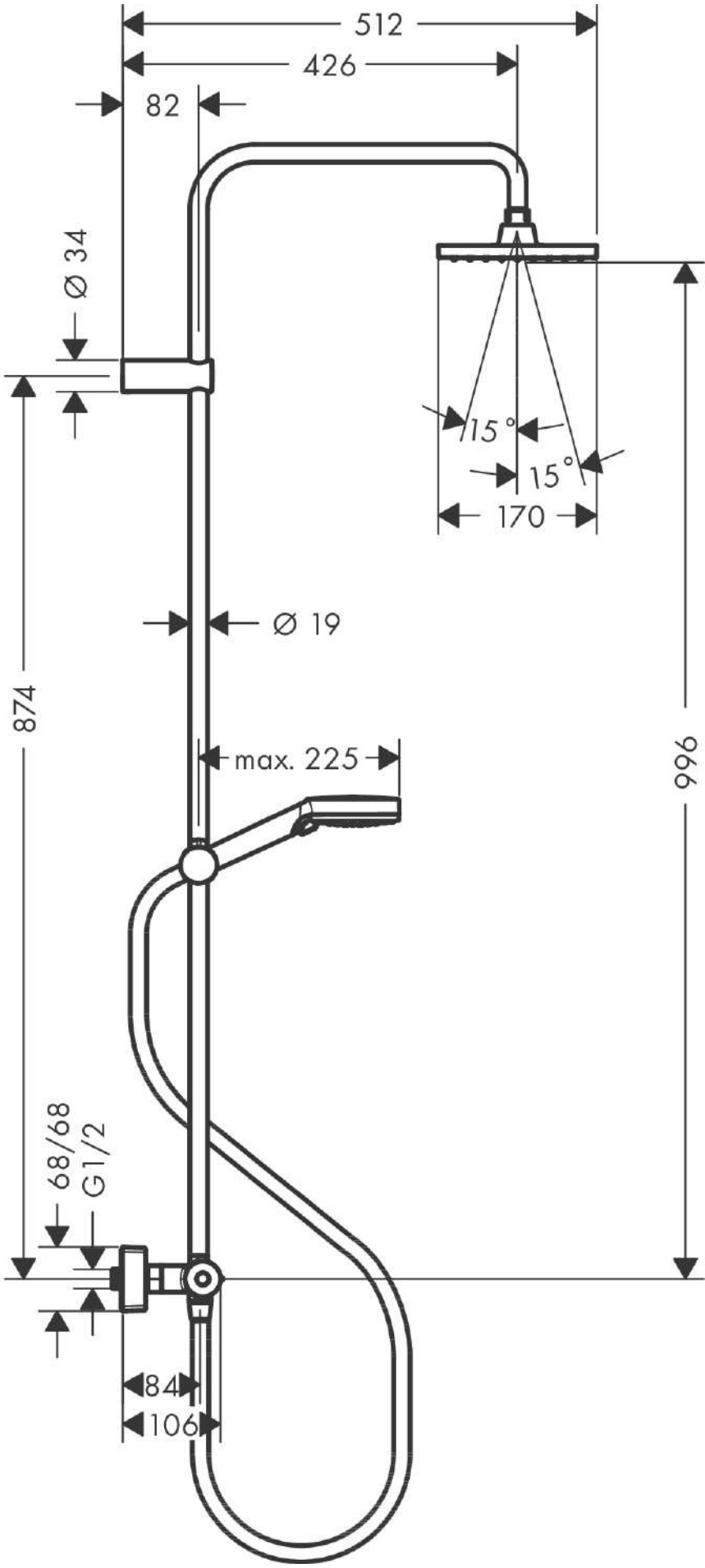
512
426
82
Ø 34
15°
15°
170
Ø 19
874
max. 225
996
68/68
G1/2
84
106